DESPIECE BF521

MONODISCO 17" Lytec Cod: 1000658

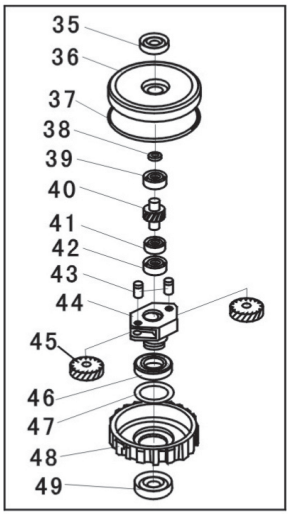

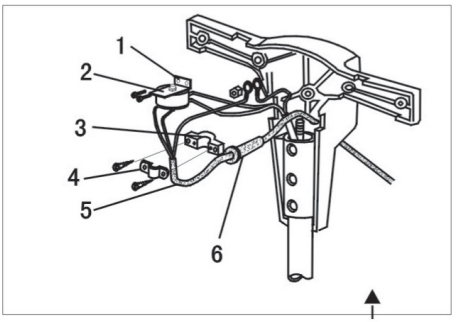

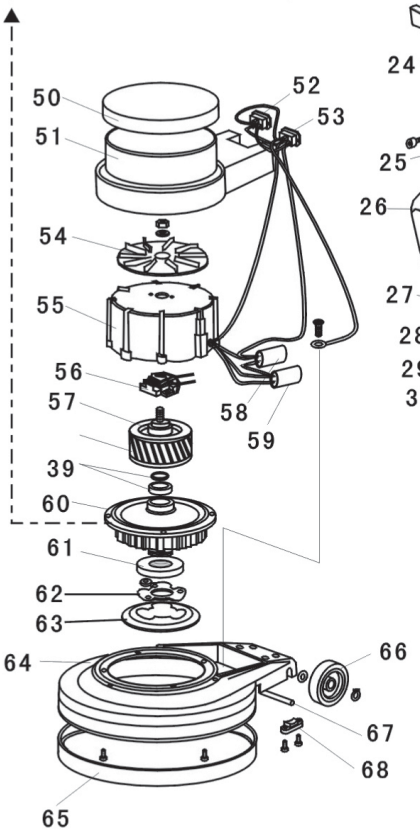

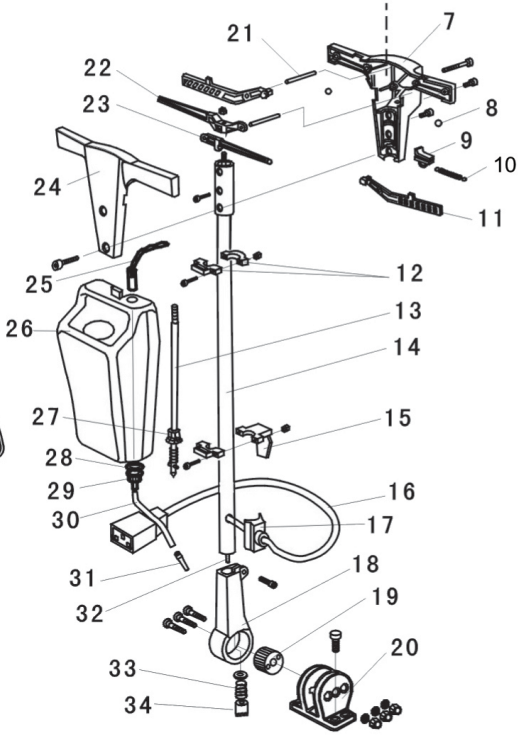


69


70

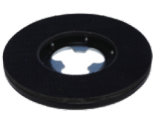
71

DESPIECE BF521

MONODISCO 17" Lytec Cod: 1000658

1	41BF521001	CARCASA DEL INTERRUPTOR
2	41BF521002	INTERRUPTOR
3	41BF521003	SOPORTE CABLE
4	41BF521004	ABRAZADERA DEL CABLE
5	41BF521005	CABLE
6	41BF521006	ANILLA DEL CABLE / PASACABLES
7	41BF521007	CUBIERTA
8	41BF521008	BOLA DE ACERO
9	41BF521009	BOTON DE SEGURIDAD
10	41BF521010	MUELLE
11	41BF521011	PALANCA DE ARRANQUE
12	41BF521012	SOPORTE SUPERIOR DEL DEPÓSITO
13	41BF521013	VÁLVULA
14	41BF521014	MANGO
15	41BF521015	SOPORTE INFERIOR DEPÓSITO / CABLE
16	41BF521016	CONECTOR DIRECTO DEL CABLE
17	41BF521017	SOPORTE DEL CABLE
18	41BF521018	CARCASA DEL SELECTOR DE MARCHAS
19	41BF521019	SELECTOR DE MARCHAS
20	41BF521020	SOPORTE DEL EJE
21	41BF521021	CLAVIJA
22	41BF521022	PALANCA DE AJUSTE DE NIVEL
23	41BF521023	PALANCA DE CONTROL DE LÍQUIDOS
24	41BF521024	CUBIERTA DELANTERA
25	41BF521025	CADENA
26	41BF521026	DEPÓSITO
27	41BF521027	CUBIERTA DE VÁLVULA
28	41BF521028	ARANDELA DE SELLADO
29	41BF521029	ASIENTO DE VÁLVULA
30	41BF521030	MANGUERA
31	41BF521031	BOQUILLA DE ALIMENTACIÓN
32	41BF521032	BARRA DE EMPUJE
33	41BF521033	MUELLE
34	41BF521034	ÉMBOLO SELECTOR
35	41BF521035	JUNTA TÓRICA
36	41BF521036	CUBIERTA SUPERIOR
37	41BF521037	JUNTA TÓRICA
38	41BF521038	ARANDELA
39	41BF521039	RODAMIENTO E20
40	41BF521040	SUJECCIÓN DEL EJE
41	41BF521041	RODAMIENTO 16004
42	41BF521042	RODAMIENTO E15
43	41BF521043	EJE DE MARCHA
44	41BF521044	SOPORTE PARA MARCHA
45	41BF521045	MARCHA
46	41BF521046	RODAMIENTO 16011
47	41BF521047	ARANDELA
48	41BF521048	RODAMIENTO
49	41BF521049	JUNTA TÓRICA
50	41BF521050	CUBIERTA SUPERIOR
51	41BF521051	SOPORTE DEL MOTOR
52	41BF521052	ENCHUFE ANGULAR
53	41BF521053	ENTRADA DE ENCHUFE
54	41BF521054	VENTILADOR DE REFRIGERACIÓN
55	41BF521055	STATOR DE SUJECCIÓN
56	41BF521056	INTERRUPTOR DE ARRANQUE
57	41BF521057	ROTOR
58	41BF521058	CONDENSADOR
59	41BF521059	CONDENSADOR
60	41BF521060	CAJA DE MARCHA
61	41BF521061	EJE DE TRANSMISIÓN
62	41BF521062	EJE DE CONDUCCIÓN
63	41BF521063	PLACA DE EJE
64	41BF521064	DISTRIBUCIÓN INFERIOR
65	41BF521065	GOMA DE AMORTIGUACIÓN
66	41BF521066	RUEDA
67	41BF521067	EJE DE LA RUEDA
68	41BF521068	SOPORTE DEL EJE
69	4500002022	CEPILLO SUELO NYLON BLANDO / MOQUETA 17"
70	4500002020	CEPILLO SUELO NYLON DURO 17"
71	4500002024	PLATO DE ARRASTRE 17"