Lytec
Maquinaria y Complementos de Limpieza, S.L.

# FICHA TÉCNICA

- **DENOMINACIÓN:** Contenedor 240 L. Move Amarillo Sin pedal.
- **CÓDIGO:** 13000501



| CARACTERÍSTICAS TÉCNICAS | PACKING |
|---|---|

**DESCRIPCIÓN:** Contenedor de 240 litros con ruedas para la recogida de residuos. Su alta resistencia, eje resistente a la corrosión y ruedas duraderas lo hacen ideal para su uso en exteriores.

- **MATERIAL:**
  - Cuerpo: Polietileno de alta densidad.
  - Eje: Metal zincado
  - Ruedas: cuerpo de polipropileno y revestimiento de elastómero que minimiza el ruido. Eje con revestimiento anticorrosión.
- **DIMENSIONES:** 1080 x 720 x 580 mm
- **RUEDAS:** Ø 190 mm
- **PESO:** 13 Kg.
- **CAPACIDAD:** 240 L.
- **CARÁCTERÍSTICAS:**
  - Resistente a los efectos de la radiación UV, a las variaciones de temperatura (frío y calor) y a los productos químicos,
  - Apto para su uso con dispositivos de elevación de peine escalonado y reforzado con nervaduras adicionales para evitar daños durante el vaciado,
  - Las superficies internas y externas lisas son fáciles de limpiar.
  - Aguanta hasta 96 Kg.
  - Rueda fácilmente desmontable y reemplazable.

**Fabricados según la normativa CE y EN 840.**

**EMBALAJE PRINCIPAL**

| | | |
|---|---|---|
| Embalaje: | 1UD | |
| Dimensiones: | 72 x 58 x 108 | cm. |
| Peso Neto: | 13,00 | Kg. |
| Peso Bruto: | 13,00 | Kg. |
| Volumen ($m^3$) | 0,451008 | |
| EAN | 8435661807552 | |

8 435661 807552

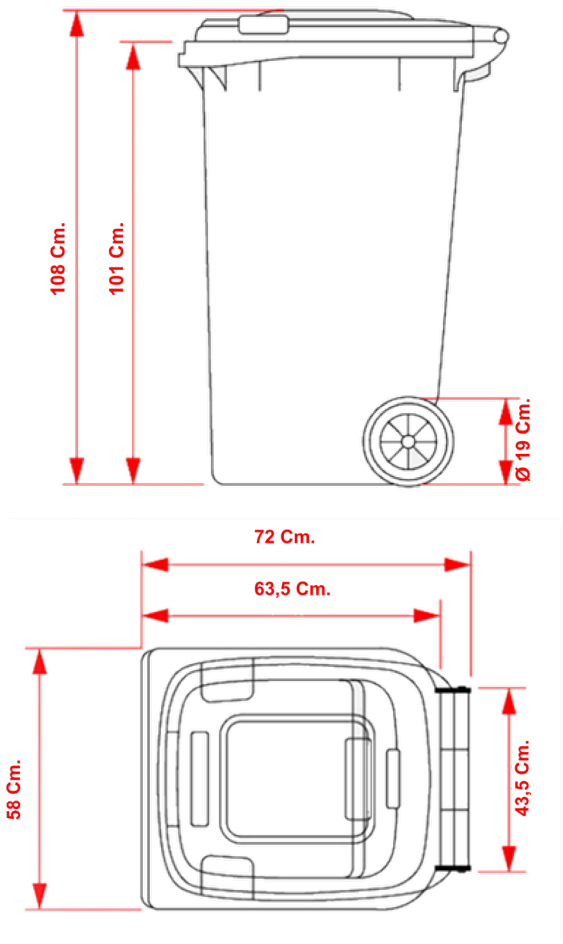
108 Cm.
101 Cm.
Ø 19 Cm.
72 Cm.
63,5 Cm.
58 Cm.
43,5 Cm.