PULEX™

UN PASO ADELANTE

UNIHANDLE

Sistemas para afrontar los nuevos retos de limpieza

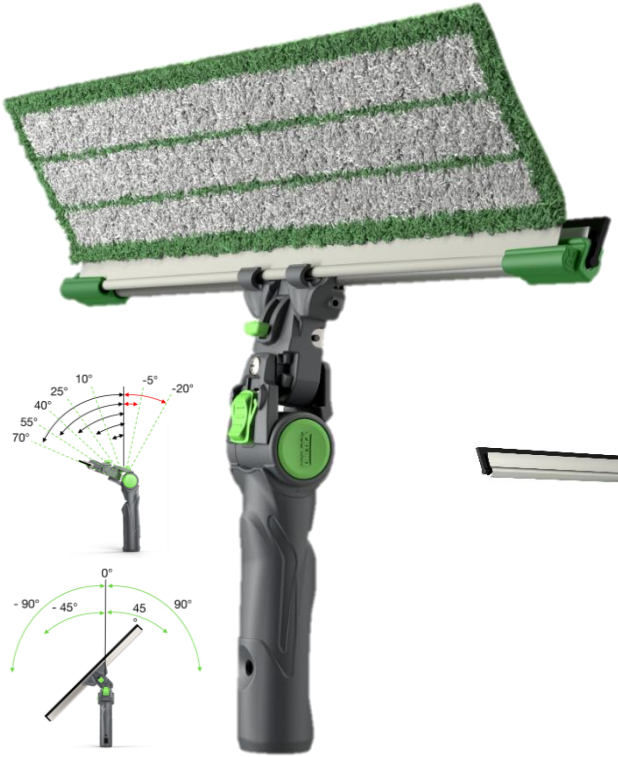





PULEX
Via 11 Settembre, 4 - Ronchi - 35010 Villafranca Padovana (PD) Italy
Tel +39 049 907 0625 - www.ipcworldwide.com

PULEX™

UN PASO ADELANTE

UNIHANDLE

¿POR QUÉ ELEGIRLO?



- 7 ángulos de trabajo diferentes: -5° -20° +10° +25° +40° + 55° + 70°
- 2 movimientos giratorios ajustables: +/- 150° +/- 180°
- 5 posiciones de bloqueo +/- 45° 0 ° +/- 90° para ser utilizado también como un limpiacristales tradicional
- Sistema de bloqueo del canal de palanca con dispositivo de seguridad patentado, puede adaptarse a diferentes canales disponibles en el mercado
- Herramienta multifuncional: se puede utilizar con la almohadilla de microfibra y el rascador además del canal con goma
- fabricado con materiales plásticos resistentes a los rayos UV y a los productos químicos; además, el soporte del canal inferior es de acero inoxidable
- Mango ergonómico diseñado para garantizar la máxima ergonomía de trabajo
- Orificio de seguridad para el uso con mangos telescópicos o cuerdas de seguridad

PULEX
Via 11 Settembre, 4 - Ronchi - 35010 Villafranca Padovana (PD) Italy
Tel +39 049 907 0625 - www.ipcworldwide.com